客户装配图号	

项目	数量	客户图号	名称	重量kg	材料	表面处理	备注
1	1	----	拖车球		Q345		

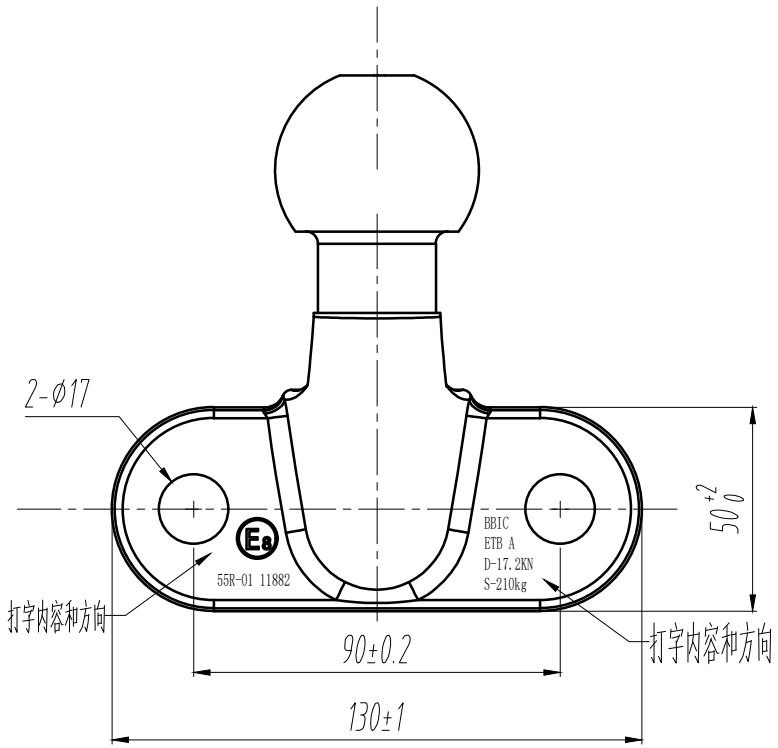

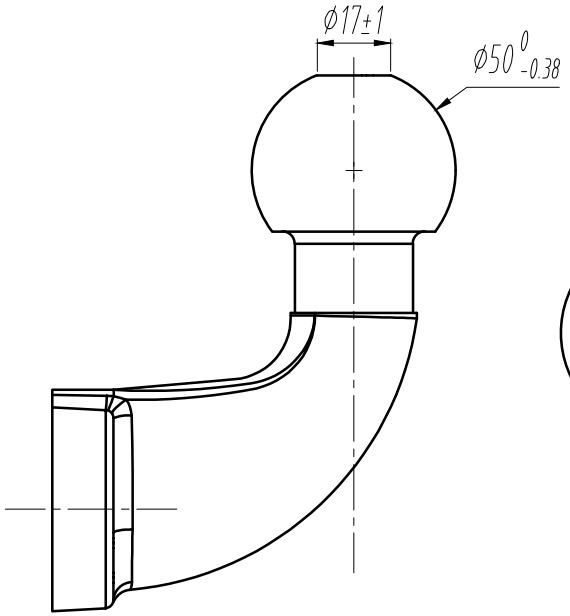

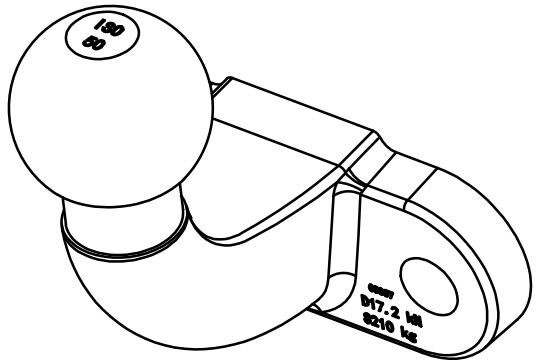

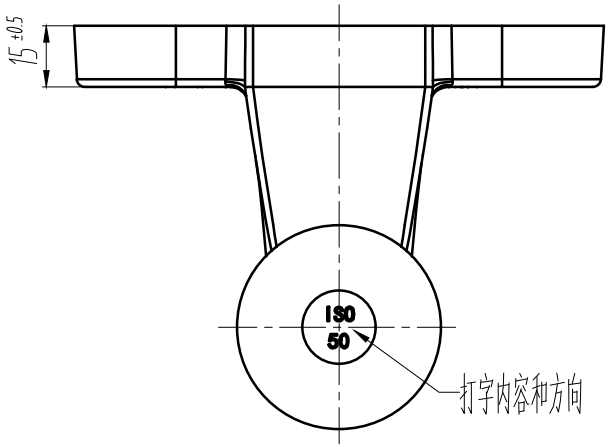

标记	描述	日期	更改号	批准

名称	欧款拖车球			
装配图号	————			
零件图号	XQ-0324-00-QZ			
比例	页码	版本	物料代码	
1:1	1/1	A	-------	

DRAWN
CHECKED
APPROVED